Quadro de Cargas (QD1)

Circuito	Descrição	Esquema	Método de inst.	V (V)	Iluminação (W) 25	Tomadas (W) 0	100	600	1100	2300	2600	Pot. total. (VA)	Pot. total. (W)	Fases	Pot. - R (W)	Pot. - S (W)	Pot. - T (W)	FCT	FCA	In' (A)	Seção (mm2)	Ic (A)	Disj (A)	dV parc (%)	dV total (%)	Status
1	ILUMINAÇÃO	F+N	B1	127 V	17							503	425	T			425	1.00	0.60	5.0	1.5	17.5	10.0	0.75	3.48	Ok
	a				2							62	50	T			50		0.60	0.8	1.5	17.5				Ok
	c				4							123	100	T			100		0.70	1.4	1.5	17.5				Ok
	e				1							28	25	T			25		0.60	1.2	1.5	17.5				Ok
	f				1							28	25	T			25		0.60	1.5	1.5	17.5				Ok
	h				2							62	50	T			50		0.60	2.3	1.5	17.5				Ok
	i				2							62	50	T			50		0.60	3.2	1.5	17.5				Ok
	p				5							139	125	T			125		0.60	5.0	1.5	17.5				Ok
2	TUG - SALAS, BANHEIROS E EXTERNAS	F+F+T	B1	220 V		1	17	2				3322	2900	R+S	1450	1450		1.00	0.60	25.2	4	32.0	16.0	0.56	3.29	Ok
	l					1						100	0	R+S					0.60	22.6	4	32.0				Ok
3	TUG - COPA E DEPÓSITO	F+F+T	B1	220 V			9	1				1667	1500	R+T	750		750	1.00	0.70	10.8	4	32.0	10.0	0.22	2.96	Ok
4	TUE- AR COND. COPA	F+F+T	B1	220 V							1	2889	2600	R+T	1300		1300	1.00	0.70	18.8	4	32.0	16.0	0.41	3.15	Ok
5	TUE- AR COND. SALA	F+F+T	B1	220 V						1		2556	2300	S+T		1150	1150	1.00	0.60	19.4	4	32.0	13.0	0.59	3.33	Ok
6	TUE- AR COND. SECRETARIA	F+F+T	B1	220 V						1		2556	2300	S+T		1150	1150	1.00	0.60	19.4	4	32.0	13.0	0.74	3.47	Ok
7	TUE - BOMBA	F+F+T	B1	220 V					1			2038	1100	R+S	550	550		1.00	0.60	15.4	4	32.0	10.0	0.98	3.72	Ok
8	RESERVA 01	F+F	B1	220 V								0	0	S+T				1.00	1.00	0.0	1	14.0	10.0		2.73	Ok
9	RESERVA 02	F+F	B1	220 V								0	0	S+T				1.00	1.00	0.0	1	14.0	10.0		2.73	Ok
10	RESERVA 03	F+F	B1	220 V								0	0	S+T				1.00	1.00	0.0	1	14.0	10.0		2.73	Ok
TOTAL					17	1	26	3	1	2	1	15530	13125	R+S+T	4050	4300	4775									

Quadro de Demanda (QD1)

Tipo de carga	Potência instalada (kVA)	Fator de demanda (%)	Demanda (kVA)
Equatorial PA - Iluminação e Tomadas para Escolas e Semelhantes	7.53	100	7.53
Equatorial PA - Aparelhos de Aquecimento e Eletrodomésticos em Geral Até 3,5 kw	8.00	63	5.06
		TOTAL	12.59

QD1 (QUADRO DE DISTRIBUIÇÃO)

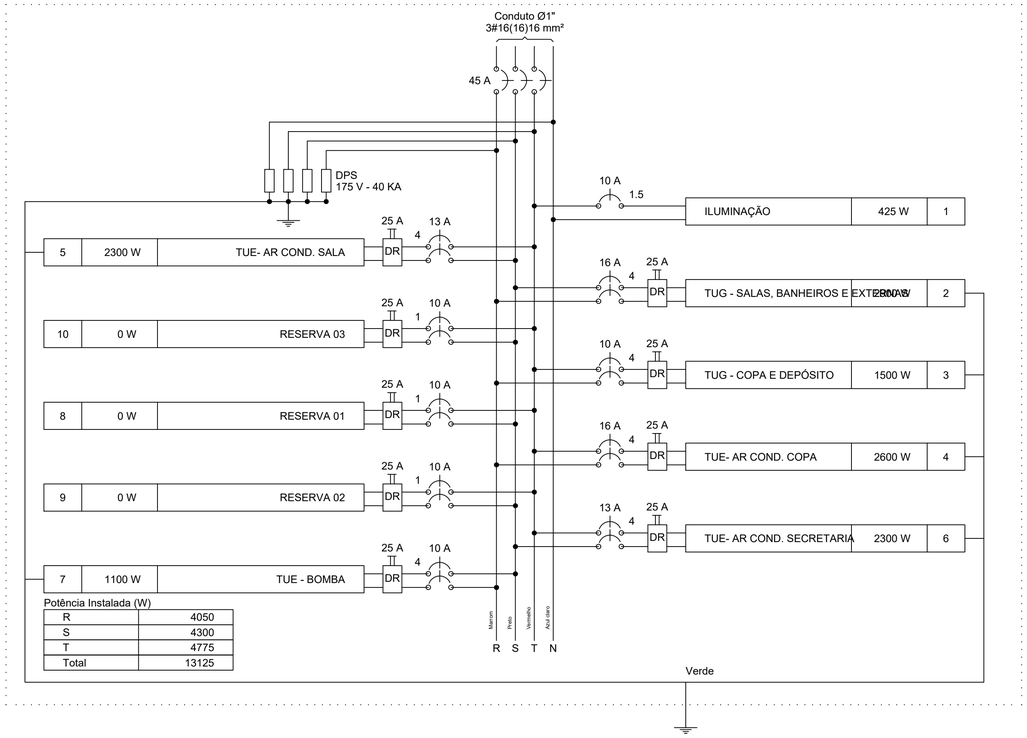

QD1 (QUADRO DE DISTRIBUIÇÃO)

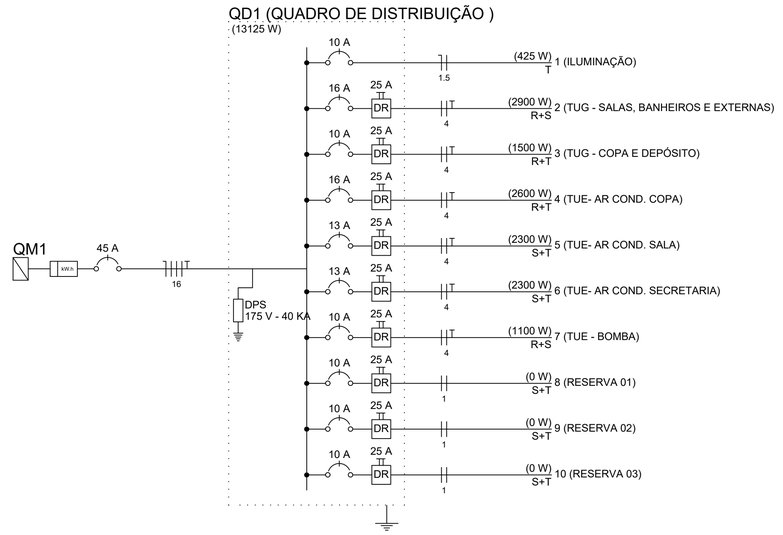

Quadro de Cargas (QM1)

Circuito	Descrição	Esquema	Método de inst.	V (V)	Pot. total. (VA)	Pot. total. (W)	Fases	Pot. - R (W)	Pot. - S (W)	Pot. - T (W)	FCT	FCA	In' (A)	Seção (mm2)	Ic (A)	Disj (A)	dV parc (%)	dV total (%)	Status
QD1	QUADRO DE DISTRIBUIÇÃO	3F+N+T	B1	220 / 127 V	15530	13125	R+S+T	4050	4300	4775	1.00	1.00	40.3	16	68.0	45.0	2.66	2.73	Ok
TOTAL					15530	13125	R+S+T	4050	4300	4775									

Quadro de Demanda (QM1)

Tipo de carga	Potência instalada (kVA)	Fator de demanda (%)	Demanda (kVA)
Equatorial PA - Iluminação e Tomadas para Escolas e Semelhantes	7.53	100	7.53
Equatorial PA - Aparelhos de Aquecimento e Eletrodomésticos em Geral Até 3,5 kw	8.00	63	5.06
		TOTAL	12.59

QM1

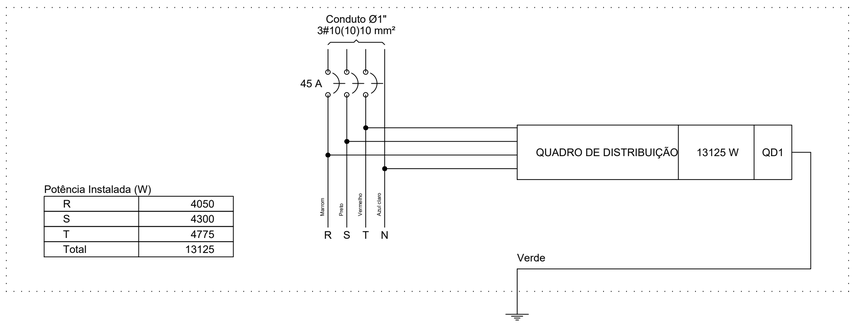

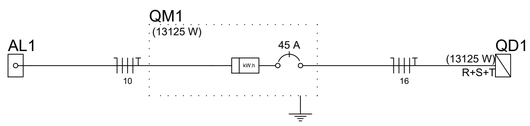

Quadro de Cargas (AL1)

Circuito	Descrição	Esquema	Método de inst.	V (V)	Pot. total. (VA)	Pot. total. (W)	Fases	Pot. - R (W)	Pot. - S (W)	Pot. - T (W)	FCT	FCA	In' (A)	Seção (mm2)	Ic (A)	Disj (A)	dV parc (%)	dV total (%)	Status
QM1		3F+N+T	B1	220 / 127 V	15530	13125	R+S+T	4050	4300	4775	1.00	1.00	40.3	10	50.0	45.0	0.07	0.07	Ok
TOTAL					15530	13125	R+S+T	4050	4300	4775									

Quadro de Demanda (AL1)

Tipo de carga	Potência instalada (kVA)	Fator de demanda (%)	Demanda (kVA)
Equatorial PA - Iluminação e Tomadas para Escolas e Semelhantes	7.53	100	7.53
Equatorial PA - Aparelhos de Aquecimento e Eletrodomésticos em Geral Até 3,5 kw	8.00	63	5.06
		TOTAL	12.59

NOTAS DE PROJETO

-Entende-se que possa haver adaptações na entrada de serviço conforme normativos da concessionária de energia elétrica da região, quando da execução deste projeto;
-As tomadas de uso específico devem ser interligadas sem a utilização de plugs/tomadas;
-Para casos omissos ou de interpretação dúbia, seguir NBR 5410 e outros normativos vigentes;

Disciplina: PROJETO ELÉTRICO

Natureza da Edificação: ESCOLAR

SECRETARIA MUNICIPAL DE GESTÃO E PLANEJAMENTO

GOVERNO DE PIÇARRA — AQUI O PROGRESSO É REALIDADE

Endereço: ESCOLA MUNICIPAL DE ENSINO FUNDAMENTAL JORGE AMADO, MUTUÁ, PIÇARRA/PA

Proprietário:

Nome: PREFEITURA MUNICIPAL DE PIÇARRA/PA
CNPJ: 01.612.163/0001-98

Resp. Técnico:

Documento assinado digitalmente gov.br
JADSON RAYNE LIMA COELHO
Data: 11/11/2026 18:24:05-0300
Verifique em https://validar.iti.gov.br

Nome: Eng Civil Jadson Rayne Lima Coelho
CPF: 046.443.251 - 04
CREA: 31.4757/D-TO TO

QUADRO DE ÁREAS

Área do Terreno	1433,36 m²
Área de Construção	112,51 m²
Área de Construída Útil	102,63 m²
Área Permeável	1316,12 m²
Taxa de Ocupação	7,85 %
Taxa de Permeabilidade	91,82 %

Folha: 02.02

Escala: Conforme Indicada

Notas e Referências:
1-Medidas e Elevações em centímetros exceto onde indicada de outra forma.

Conteúdos:

- DIAGRAMA MULTIFILAR (QD1 E QM1);
- DIAGRAMA UNIFILAR (QD1 E QM1);
- QUADRO DE CARGAS (QD1, QM1 E AL1);
- QUADRO DE DEMANDA (QD1, QM1 E AL1).

Prefeitura:

Avenida Araguaía s/n - Centro, Piçarra/Pará
CEP: 68.575-000,
E-MAIL: pmpi.convenios@gmail.com
picarra.pa.gov.br

Nº Do Desenho:
ELE-EMEF JORGE AMADO-PAC-02.02-DIA-R00

Quadro de Revisão: EMEF JA-ESCOLA MUNICIPAL DE ENSINO FUNDAMENTAL JORGE AMADO

Resp. Técnico	Projetista	Fase	Revisão	Data	Descrição / Observação
JADSON RAYNE	JADSON RAYNE	LO-LIBERADO PARA OBRA	R00	11/2026	Liberação Para Licitação

FORMATO A1 (841 x 594)mm